型式：ST4M-H形

■ 本体寸法図

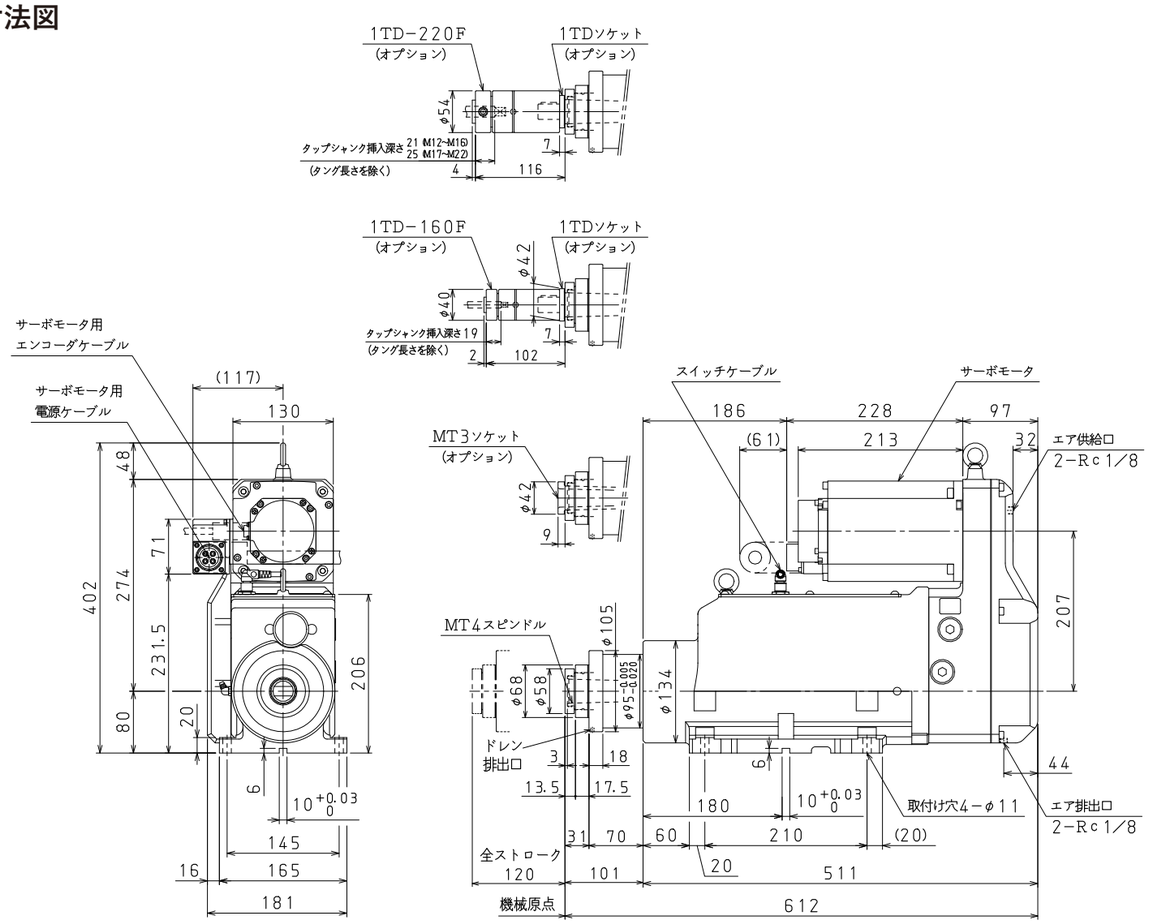

注記 1. 1TDソケットの取り付けにより、タッパヘッドが取り付け可能です。タッパヘッド 1TD-160F・220Fはオプションです。
2. MT4スピンドルにはMT4シャンクのタップホルダが取り付け可能です。タップホルダはお客様にてご準備ください。
3. オプションのMT3ソケットの取り付けにより、MT3シャンクのタップホルダが取り付け可能です。タップホルダはお客様にてご準備ください。

■ 構成図

シンクロタッパ本体

① シンクロタッパ
② 電源ケーブル(5m)
③ エンコーダケーブル(5m)
④ スイッチケーブル(5m)
⑤ 送り軸サーボアンプ[ABSバッテリ付]

電装品

⑥ I/Oケーブル(1.5m)
⑦ シーケンサ

タッチパネル

⑧ タッチパネルTP-02A[ケーブル(3m)付]

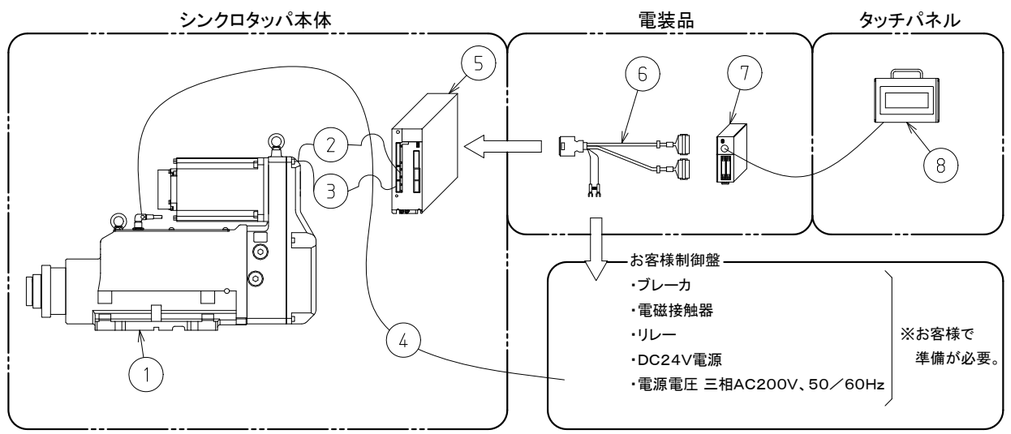

■ アジャスタブル・スピンドルノーズ（オプション）

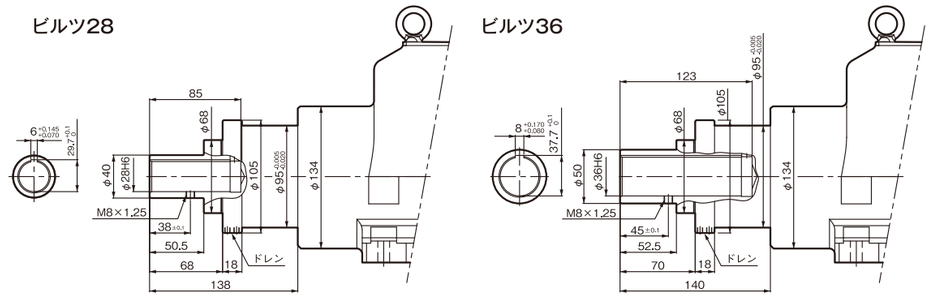

注記1. スピンドル先端部の詳細寸法は、エヌティーツール(株)の推奨寸法どおりです。
2. シンクロタッパを水平または斜め下向きに取り付けの際は、ドレンを下向きにしてご使用ください。

■ 入出力信号仕様

入出力	信号名	名　称
入力 ※1	X06	A軸 運転準備
	X07	A軸 送り軸トリップ
	X10	A軸 自動起動
	X11	A軸 機械原点復帰
	X12	A軸 異常リセット
	X13	A軸 EXT/MANUAL
	X14	A軸 プログラム選択1
	X15	A軸 プログラム選択2
	X16	A軸 プログラム選択4
	X17	A軸 プログラム選択８
出力 ※2	Y12	A軸 自動運転中
	Y13	A軸 サイクル終了
	Y14	A軸 機械原点
	Y15	A軸 準備完了
	Y16	A軸 異常
	Y17	A軸 非常停止条件

※1 電圧：DC24V、電流：7mA ※2 電圧：DC24V、電流：100mA

④ 送り軸サーボアンプ(ABSバッテリ付)
MR-J4-350A(バッテリ:MR-BAT6V1SET)

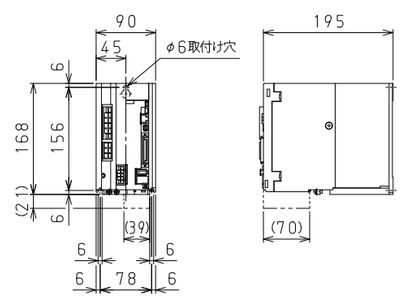

質量 2.3kg
電源容量 5.5kVA

⑤ シーケンサ FX3UC-32MT/D

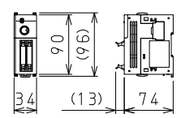

[取付け]
35mm幅DINレール取付け
質量 0.3kg

注記：付属のサーボアンプ、シーケンサにはシンクロタッパを制御する専用パラメータ、ソフトが入力されています。

© 2020 SUGINO MACHINE LIMITED

寸法図単位：mm／記載内容は2021年2月現在のものです。無断コピー・転載を禁止します。