スパロールSR16M 寸法仕様

ツール形式の見方

S R 1 6 M R 1 . 5 C R - 4 5 ° - S 1 2

- 16：ローラ直径
- M：外面・端面用
- 1.5C：ローラR
  - R0.2C
  - R1.5C
  - R3C
- R：R:右勝手 / L:左勝手
- 45°：ローラ取り付け角度
- S12：シャンク高さ
  - S10: □10
  - S12: □12
  - S16: □16
  - S20: □20
  - S25: □25
  - I25: □25.4

※ご要望に応じて、標準仕様以外のローラR、ローラ取り付け角度、シャンク仕様にも、ご対応いたします。

寸法図（mm）

SR16MRCR（L)-45°-S10（S12）** ※下図は右勝手仕様

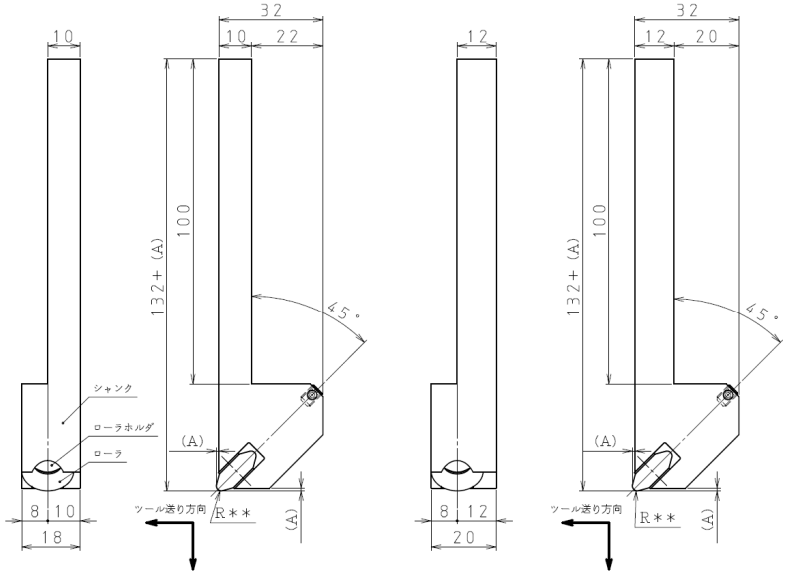

シャンク仕様：S10　　シャンク仕様：S12

ローラの種類と加工条件（参考値）

ローラ先端R	ローラ出代A (mm)	加工条件(参考値) プリロード（N） 鉄系	銅・アルミ	送り (mm/rev)	周速 (m/min)	押込量 (mm)
R0.2	0.7	30～150	15～60	0.05～0.2	50～200	0.1～0.3
R1.5	0.8	60～230	15～150			
R3	1.2	120～230	30～230	0.1～0.3		

※加工条件は参考値であり、お客様の要求値達成を保証するものではありません。
※実際の加工条件は、材質・加工前状態により異なりますので、目安としてください。

SR16MRCR（L)-45°-S16（20）** ※下図は右勝手仕様

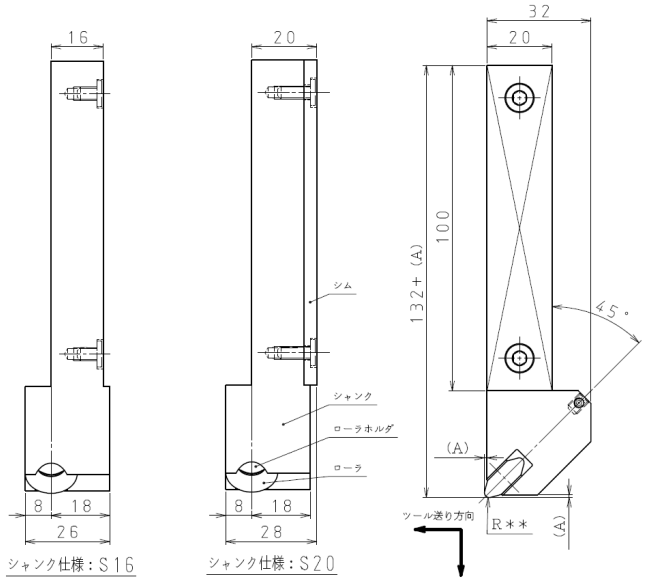

シャンク仕様：S16　　シャンク仕様：S20

SR16MRCR（L)-45°-S25（I25）** ※下図は右勝手仕様

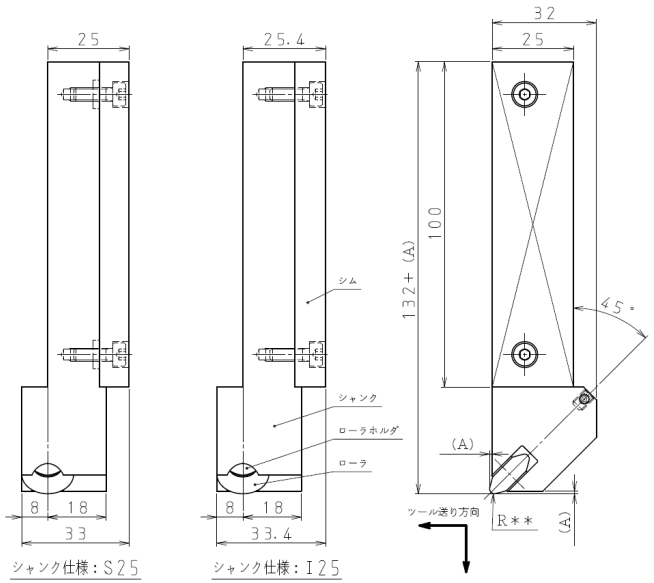

シャンク仕様：S25　　シャンク仕様：I25

© 2020 SUGINO MACHINE LIMITED　www.sugino.com
記載内容は2020年7月現在のものです。無断コピー・転載を禁止します。